Quadro de Cargas (QM1)

Circuito	Descrição	Esquema	Potência (W) Bruta	Potência (W) Líquida	V (V)	Iluminação (W)	Tomadas (W)	Pot. total (VA)	Fases	Pot. N (W)	Pot. S (W)	Pot. T (W)	FCT	FCA	N° Soquete	N	DM (mm²)	Dj (mm²)	Dt (mm²)	Df Vdd (%)	Status
QGBT	Quadro Geral de Baixa Tensão	3F+N+T	15360	15360	127/220 V	0	0	15360	3+N+T	5760	5760	5760	1,00	0,84	0	0	4,0	4,0	6,0	0,00	OK
TOTAL				15360				15360	3+N+T	5760	5760	5760									

Quadro de Demanda (QM1)

Tipo de carga	Potência Ativa (kVA)	Fator de demanda (FD)	Demanda (kVA)
Motores	0,00	0,00	0,00
Iluminação e TUG's (Circuitos e semifásicos)	15,36	1,00	15,36
	15,36	TOTAL	15,36

QM1 (Quadro de medição)

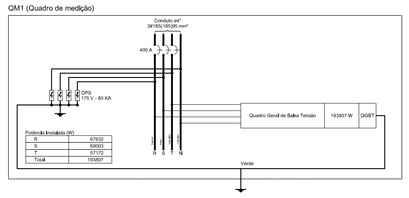

Quadro de Cargas (QGBT)

Circuito	Descrição	Esquema	Potência (W) Bruta	Potência (W) Líquida	V (V)	Iluminação (W)	Tomadas (W)	Pot. total (VA)	Fases	Pot. N (W)	Pot. S (W)	Pot. T (W)	FCT	FCA	N° Soquete	N	DM (mm²)	Dj (mm²)	Dt (mm²)	Df Vdd (%)	Status
QG1	Quadro de distribuição BLOCO A - Iluminação	3F+N+T	7336	7336	127/220 V	7336	0	7336	3+N+T	2445	2445	2445	1,00	0,84	0	0	4,0	4,0	6,0	0,00	OK
QG2	Quadro de distribuição BLOCO A - tomadas	3F+N+T	5400	5400	127/220 V	0	5400	5400	3+N+T	1800	1800	1800	1,00	0,84	0	0	4,0	4,0	6,0	0,00	OK
QG3	Quadro de distribuição BLOCO A - tomadas	3F+N+T	17032	17032	127/220 V	0	17032	17032	3+N+T	5677	5677	5677	1,00	0,84	0	0	6,0	6,0	6,0	0,00	OK
QG4	Quadro de distribuição BLOCO A - bombas	3F+N+T	4400	4400	127/220 V	4400	0	4400	3+N+T	1467	1467	1467	1,00	0,84	0	0	4,0	4,0	6,0	0,00	OK
QG5	Quadro de distribuição BLOCO A - ocidinha	3F+N+T	43900	43900	127/220 V	43900	0	43900	3+N+T	14633	14633	14633	1,00	0,84	0	0	16,0	16,0	16,0	0,00	OK
TOTAL				77668		55636	22032	77668	3+N+T	25022	25022	25022									

Quadro de Demanda (QGBT)

Tipo de carga	Potência Ativa (kVA)	Fator de demanda (FD)	Demanda (kVA)
Motores	0,00	0,00	0,00
Iluminação e TUG's (Circuitos e semifásicos)	77,67	1,00	77,67
	77,67	TOTAL	77,67

QGBT (Quadro Geral de Baixa Tensão)

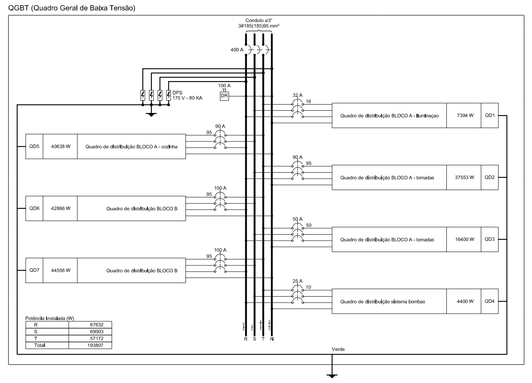

Quadro de Cargas (QD1)

Circuito	Descrição	Esquema	Potência (W) Bruta	Potência (W) Líquida	V (V)	Iluminação (W)	Tomadas (W)	Pot. total (VA)	Fases	Pot. N (W)	Pot. S (W)	Pot. T (W)	FCT	FCA	N° Soquete	N	DM (mm²)	Dj (mm²)	Dt (mm²)	Df Vdd (%)	Status
1	Iluminação	F+N	60	127 V	1	60		60	1+N		60		1,00	0,84	0	0	2,5	2,5	6,0	0,00	OK
2					1		0	0			0				0	0	2,5	2,5	6,0		OK
3					1		0	0			0				0	0	2,5	2,5	6,0		OK
4					1		0	0			0				0	0	2,5	2,5	6,0		OK
5					1		0	0			0				0	0	2,5	2,5	6,0		OK
6					1		0	0			0				0	0	2,5	2,5	6,0		OK
7					1		0	0			0				0	0	2,5	2,5	6,0		OK
8					1		0	0			0				0	0	2,5	2,5	6,0		OK
9	Iluminação	F+N	60	127 V	1	60		60	1+N		60		1,00	0,84	0	0	2,5	2,5	6,0	0,00	OK
10					1		0	0			0				0	0	2,5	2,5	6,0		OK
11					1		0	0			0				0	0	2,5	2,5	6,0		OK
12					1		0	0			0				0	0	2,5	2,5	6,0		OK
13					1		0	0			0				0	0	2,5	2,5	6,0		OK
14					1		0	0			0				0	0	2,5	2,5	6,0		OK
15					1		0	0			0				0	0	2,5	2,5	6,0		OK
16					1		0	0			0				0	0	2,5	2,5	6,0		OK
17					1		0	0			0				0	0	2,5	2,5	6,0		OK
18					1		0	0			0				0	0	2,5	2,5	6,0		OK
19					1		0	0			0				0	0	2,5	2,5	6,0		OK
20					1		0	0			0				0	0	2,5	2,5	6,0		OK
21					1		0	0			0				0	0	2,5	2,5	6,0		OK
22					1		0	0			0				0	0	2,5	2,5	6,0		OK
TOTAL					19	1	0	1	1+N		1				0	0					

Quadro de Demanda (QD1)

Tipo de carga	Potência Ativa (kVA)	Fator de demanda (FD)	Demanda (kVA)
Iluminação e TUG's (Circuitos e semifásicos)	1,00	1,00	1,00
	1,00	TOTAL	1,00

QD1 (Quadro de distribuição BLOCO A - iluminação)

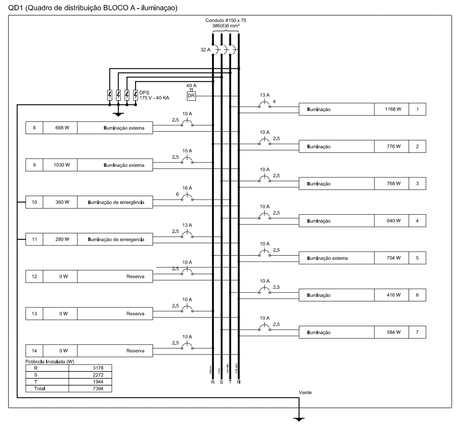

Quadro de Cargas (QD2)

Circuito	Descrição	Esquema	Potência (W) Bruta	Potência (W) Líquida	V (V)	Iluminação (W)	Tomadas (W)	Pot. total (VA)	Fases	Pot. N (W)	Pot. S (W)	Pot. T (W)	FCT	FCA	N° Soquete	N	DM (mm²)	Dj (mm²)	Dt (mm²)	Df Vdd (%)	Status
1	Tomada	F+N+T	90	127 V	1	0	90	90	1+N+T		90		1,00	0,84	0	0	2,5	2,5	6,0	0,00	OK
2	Tomada	F+N+T	90	127 V	1		90	90	1+N+T		90			0,84	0	0	2,5	2,5	6,0		OK
3	Tomada	F+N+T	90	127 V	1		90	90	1+N+T		90			0,84	0	0	2,5	2,5	6,0		OK
4	Tomada	F+N+T	90	127 V	1	1	90	90	1+N+T		90			0,84	0	0	2,5	2,5	6,0		OK
5	Tomada	F+N+T	90	127 V	1		90	90	1+N+T		90			0,84	0	0	2,5	2,5	6,0		OK
6	Tomada	F+N+T	90	127 V	1		90	90	1+N+T		90			0,84	0	0	2,5	2,5	6,0		OK
7	Chuveiro	F+N+T	4400	127 V	1		4400	4400	1+N+T	4400			1,00	0,84	0	0	6,0	6,0	6,0	0,00	OK
8	Torneira elétrica	F+N+T	5000	127 V	1		5000	5000	1+N+T		5000		1,00	0,84	0	0	6,0	6,0	6,0		OK
9	Torneira elétrica	F+N+T	5000	127 V	1		5000	5000	1+N+T		5000		1,00	0,84	0	0	6,0	6,0	6,0		OK
10	Torneira elétrica	F+N+T	5000	127 V	1		5000	5000	1+N+T		5000		1,00	0,84	0	0	6,0	6,0	6,0		OK
11	Reserva	F+N	0	127 V	1		0	0	1+N		0		1,00	0,84	0	0	2,5	2,5	6,0		OK
12	Reserva	F+N	0	127 V	1		0	0	1+N		0		1,00	0,84	0	0	2,5	2,5	6,0		OK
13	Reserva	F+N	0	127 V	1		0	0	1+N		0		1,00	0,84	0	0	2,5	2,5	6,0		OK
14	Reserva	F+N	0	127 V	1		0	0	1+N		0		1,00	0,84	0	0	2,5	2,5	6,0		OK
15	Reserva	F+N	0	127 V	1		0	0	1+N		0		1,00	0,84	0	0	2,5	2,5	6,0		OK
TOTAL					15	1	14	15	1+N+T	4400	20480	0									

Quadro de Demanda (QD2)

Tipo de carga	Potência Ativa (kVA)	Fator de demanda (FD)	Demanda (kVA)
Iluminação e TUG's (Circuitos e semifásicos)	20,48	1,00	20,48
	20,48	TOTAL	20,48

QD2 (Quadro de distribuição BLOCO A - tomadas)

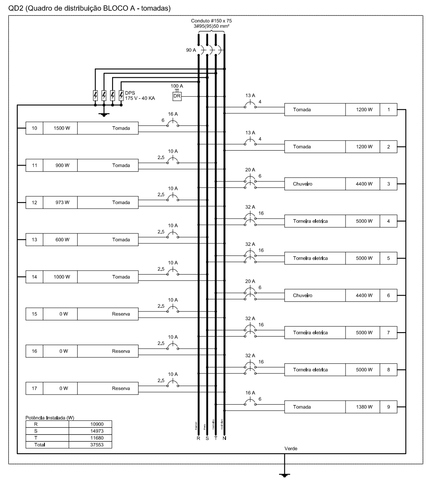

Quadro de Cargas (QD3)

Circuito	Descrição	Esquema	Potência (W) Bruta	Potência (W) Líquida	V (V)	Iluminação (W)	Tomadas (W)	Pot. total (VA)	Fases	Pot. N (W)	Pot. S (W)	Pot. T (W)	FCT	FCA	N° Soquete	N	DM (mm²)	Dj (mm²)	Dt (mm²)	Df Vdd (%)	Status
1	Ar-condicionado	F+N+T	3000	127 V	1		3000	3000	1+N+T		3000		1,00	0,84	0	0	4,0	4,0	6,0	0,00	OK
2	Ar-condicionado	F+N+T	3000	127 V	1		3000	3000	1+N+T		3000			0,84	0	0	4,0	4,0	6,0		OK
3	Ar-condicionado	F+N+T	1500	127 V	1		1500	1500	1+N+T	1500				0,84	0	0	4,0	4,0	6,0		OK
4	Ar-condicionado	F+N+T	1400	127 V	1		1400	1400	1+N+T		1400			0,84	0	0	4,0	4,0	6,0		OK
5	Ar-condicionado	F+N+T	2000	127 V	1		2000	2000	1+N+T	2000				0,84	0	0	4,0	4,0	6,0		OK
6	Tomada	F+N+T	600	127 V	1	1	600	600	1+N+T		600		1,00	0,84	0	0	2,5	2,5	6,0	0,00	OK
7	Tomada	F+N+T	1100	127 V	1	1	1100	1100	1+N+T		1100			0,84	0	0	2,5	2,5	6,0		OK
8	Reserva	F+N	0	127 V	1		0	0	1+N		0		1,00	0,84	0	0	2,5	2,5	6,0		OK
TOTAL					8	2	6	8	1+N+T	3500	4500	0									

Quadro de Demanda (QD3)

Tipo de carga	Potência Ativa (kVA)	Fator de demanda (FD)	Demanda (kVA)
Iluminação e TUG's (Circuitos e semifásicos)	8,00	1,00	8,00
	8,00	TOTAL	8,00

QD3 (Quadro de distribuição BLOCO A - tomadas)

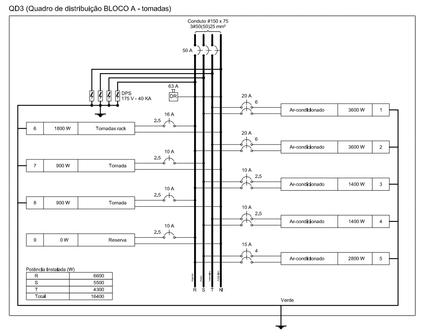

Quadro de Cargas (QD5)

Circuito	Descrição	Esquema	Potência (W) Bruta	Potência (W) Líquida	V (V)	Iluminação (W)	Tomadas (W)	Pot. total (VA)	Fases	Pot. N (W)	Pot. S (W)	Pot. T (W)	FCT	FCA	N° Soquete	N	DM (mm²)	Dj (mm²)	Dt (mm²)	Df Vdd (%)	Status
1	Iluminação	F+N	60	127 V	1	60		60	1+N		60		1,00	0,84	0	0	2,5	2,5	6,0	0,00	OK
2					1		0	0			0				0	0	2,5	2,5	6,0		OK
3					1		0	0			0				0	0	2,5	2,5	6,0		OK
4					1		0	0			0				0	0	2,5	2,5	6,0		OK
5					1		0	0			0				0	0	2,5	2,5	6,0		OK
6					1		0	0			0				0	0	2,5	2,5	6,0		OK
7					1		0	0			0				0	0	2,5	2,5	6,0		OK
8					1		0	0			0				0	0	2,5	2,5	6,0		OK
9	Iluminação	F+N	60	127 V	1	60		60	1+N		60		1,00	0,84	0	0	2,5	2,5	6,0	0,00	OK
10					1		0	0			0				0	0	2,5	2,5	6,0		OK
11					1		0	0			0				0	0	2,5	2,5	6,0		OK
12					1		0	0			0				0	0	2,5	2,5	6,0		OK
13					1		0	0			0				0	0	2,5	2,5	6,0		OK
14					1		0	0			0				0	0	2,5	2,5	6,0		OK
15					1		0	0			0				0	0	2,5	2,5	6,0		OK
16					1		0	0			0				0	0	2,5	2,5	6,0		OK
17					1		0	0			0				0	0	2,5	2,5	6,0		OK
18					1		0	0			0				0	0	2,5	2,5	6,0		OK
19					1		0	0			0				0	0	2,5	2,5	6,0		OK
20					1		0	0			0				0	0	2,5	2,5	6,0		OK
21					1		0	0			0				0	0	2,5	2,5	6,0		OK
22					1		0	0			0				0	0	2,5	2,5	6,0		OK
TOTAL					19	1	0	1	1+N		1				0	0					

Quadro de Demanda (QD5)

Tipo de carga	Potência Ativa (kVA)	Fator de demanda (FD)	Demanda (kVA)
Iluminação e TUG's (Circuitos e semifásicos)	1,00	1,00	1,00
	1,00	TOTAL	1,00

QD5 (Quadro de distribuição BLOCO A - ocidinha)

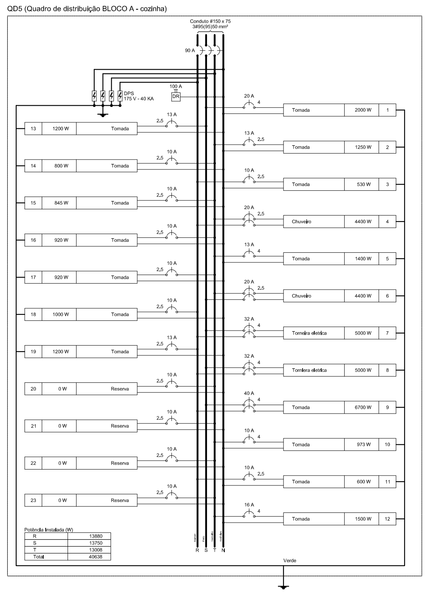

Quadro de Cargas (QD6)

Circuito	Descrição	Esquema	Potência (W) Bruta	Potência (W) Líquida	V (V)	Iluminação (W)	Tomadas (W)	Pot. total (VA)	Fases	Pot. N (W)	Pot. S (W)	Pot. T (W)	FCT	FCA	N° Soquete	N	DM (mm²)	Dj (mm²)	Dt (mm²)	Df Vdd (%)	Status
1	Iluminação	F+N	60	127 V	1	60		60	1+N		60		1,00	0,84	0	0	2,5	2,5	6,0	0,00	OK
2					1		0	0			0				0	0	2,5	2,5	6,0		OK
3					1		0	0			0				0	0	2,5	2,5	6,0		OK
4					1		0	0			0				0	0	2,5	2,5	6,0		OK
5					1		0	0			0				0	0	2,5	2,5	6,0		OK
6					1		0	0			0				0	0	2,5	2,5	6,0		OK
7					1		0	0			0				0	0	2,5	2,5	6,0		OK
8					1		0	0			0				0	0	2,5	2,5	6,0		OK
9	Iluminação	F+N	60	127 V	1	60		60	1+N		60		1,00	0,84	0	0	2,5	2,5	6,0	0,00	OK
10					1		0	0			0				0	0	2,5	2,5	6,0		OK
11					1		0	0			0				0	0	2,5	2,5	6,0		OK
12					1		0	0			0				0	0	2,5	2,5	6,0		OK
13					1		0	0			0				0	0	2,5	2,5	6,0		OK
14					1		0	0			0				0	0	2,5	2,5	6,0		OK
15					1		0	0			0				0	0	2,5	2,5	6,0		OK
16					1		0	0			0				0	0	2,5	2,5	6,0		OK
17					1		0	0			0				0	0	2,5	2,5	6,0		OK
18					1		0	0			0				0	0	2,5	2,5	6,0		OK
19					1		0	0			0				0	0	2,5	2,5	6,0		OK
20					1		0	0			0				0	0	2,5	2,5	6,0		OK
21					1		0	0			0				0	0	2,5	2,5	6,0		OK
22					1		0	0			0				0	0	2,5	2,5	6,0		OK
TOTAL					19	1	11	20	1	4	9	5			48000						

Quadro de Demanda (QD6)

Tipo de carga	Potência Ativa (kVA)	Fator de demanda (FD)	Demanda (kVA)
Iluminação e TUG's (Circuitos e semifásicos)	19,20	1,00	19,20
	19,20	TOTAL	19,20

QD6 (Quadro de distribuição BLOCO B)

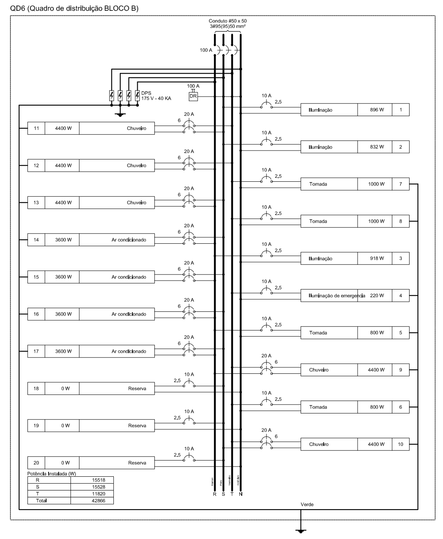

Quadro de Cargas (QD7)

Circuito	Descrição	Esquema	Potência (W) Bruta	Potência (W) Líquida	V (V)	Iluminação (W)	Tomadas (W)	Pot. total (VA)	Fases	Pot. N (W)	Pot. S (W)	Pot. T (W)	FCT	FCA	N° Soquete	N	DM (mm²)	Dj (mm²)	Dt (mm²)	Df Vdd (%)	Status
1	Iluminação	F+N	20	127 V	1	20		20	1+N		20		1,00	0,84	0	0	2,5	2,5	6,0	0,00	OK
2					1		0	0			0				0	0	2,5	2,5	6,0		OK
3					1		0	0			0				0	0	2,5	2,5	6,0		OK
4					1		0	0			0				0	0	2,5	2,5	6,0		OK
5					1		0	0			0				0	0	2,5	2,5	6,0		OK
6					1		0	0			0				0	0	2,5	2,5	6,0		OK
7					1		0	0			0				0	0	2,5	2,5	6,0		OK
8					1		0	0			0				0	0	2,5	2,5	6,0		OK
9	Iluminação	F+N	60	127 V	1	60		60	1+N		60		1,00	0,84	0	0	2,5	2,5	6,0	0,00	OK
10					1		0	0			0				0	0	2,5	2,5	6,0		OK
11					1		0	0			0				0	0	2,5	2,5	6,0		OK
12					1		0	0			0				0	0	2,5	2,5	6,0		OK
13					1		0	0			0				0	0	2,5	2,5	6,0		OK
14					1		0	0			0				0	0	2,5	2,5	6,0		OK
15					1		0	0			0				0	0	2,5	2,5	6,0		OK
16					1		0	0			0				0	0	2,5	2,5	6,0		OK
17					1		0	0			0				0	0	2,5	2,5	6,0		OK
18					1		0	0			0				0	0	2,5	2,5	6,0		OK
19					1		0	0			0				0	0	2,5	2,5	6,0		OK
20					1		0	0			0				0	0	2,5	2,5	6,0		OK
21					1		0	0			0				0	0	2,5	2,5	6,0		OK
22					1		0	0			0				0	0	2,5	2,5	6,0		OK
TOTAL					19	1	0	1	1+N		1				0	0					

Quadro de Demanda (QD7)

Tipo de carga	Potência Ativa (kVA)	Fator de demanda (FD)	Demanda (kVA)
Iluminação e TUG's (Circuitos e semifásicos)	1,00	1,00	1,00
	1,00	TOTAL	1,00

QD7 (Quadro de distribuição BLOCO B)

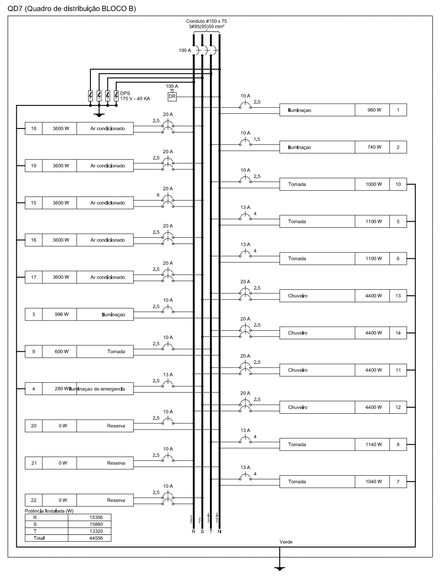

Quadro de Cargas (QD7)

Circuito	Descrição	Esquema	Potência (W) Bruta	Potência (W) Líquida	V (V)	Iluminação (W)	Tomadas (W)	Pot. total (VA)	Fases	Pot. N (W)	Pot. S (W)	Pot. T (W)	FCT	FCA	N° Soquete	N	DM (mm²)	Dj (mm²)	Dt (mm²)	Df Vdd (%)	Status
1	Iluminação	F+N	360	127 V	1	360		360	1+N		360		1,00	0,84	0	0	2,5	2,5	6,0	0,00	OK
2					1		0	0			0				0	0	2,5	2,5	6,0		OK
3					1		0	0			0				0	0	2,5	2,5	6,0		OK
4					1		0	0			0				0	0	2,5	2,5	6,0		OK
5					1		0	0			0				0	0	2,5	2,5	6,0		OK
6					1		0	0			0				0	0	2,5	2,5	6,0		OK
7					1		0	0			0				0	0	2,5	2,5	6,0		OK
8					1		0	0			0				0	0	2,5	2,5	6,0		OK
9	Iluminação	F+N	740	127 V	1	740		740	1+N		740		1,00	0,84	0	0	2,5	2,5	6,0	0,00	OK
10					1		0	0			0				0	0	2,5	2,5	6,0		OK
11					1		0	0			0				0	0	2,5	2,5	6,0		OK
12					1		0	0			0		